Bouclair

DIRECTIVES D'ASSEMBLAGE
ASSEMBLY INSTRUCTIONS
FAUTEUIL/ LOUNGE CHAIR
SKU 9405818

IMPORTANT

• Nous vous suggérons de lire ce dépliant jusqu'au bout et de suivre les instructions simples é tape par étape.

• Vérifiez soigneusement que vous avez toutes les pièces avant de commencer l'assemblage.

• Gardez les pièces de fixation hors de la portée des enfants et tenez les enfants bien éloignés de la zone d'assemblage.

• Nous recommandons d'utiliser l'emballage pour protéger les surfaces durant l'assemblage.

AVERTISSEMENT

• Manipulez les pièces de bois avec soin durant l'assemblage, car elles peuvent s'égratigner facilement.

IMPORTANT

• We suggest you read through this leaflet and follow the simple step-by-step instructions.

• Carefully check that you have all parts before beginning assembly.

• Keep fittings out of children's reach and keep children well away from the assembly area.

• We recommend using the packaging to protect surfaces during assembly.

WARNING

Handle wood components with care during assembly as they can scratch easily.

No.	Illustration	Description	QTÉ/QTY	No.	Illustration	Description	QTÉ/QTY
1		Siège Seat	1	2		Patte 1 Leg 1	1
3		Patte 2 Leg 2	1				

A		Vis Screw M6x25mm	8	B		Clé hexagonale Allen key	1

1

Insérez 1 x patte 1 (2) dans 1 x patte 2 (3).

Insert 1 x leg 1 (2) into 1 x leg 2 (3).

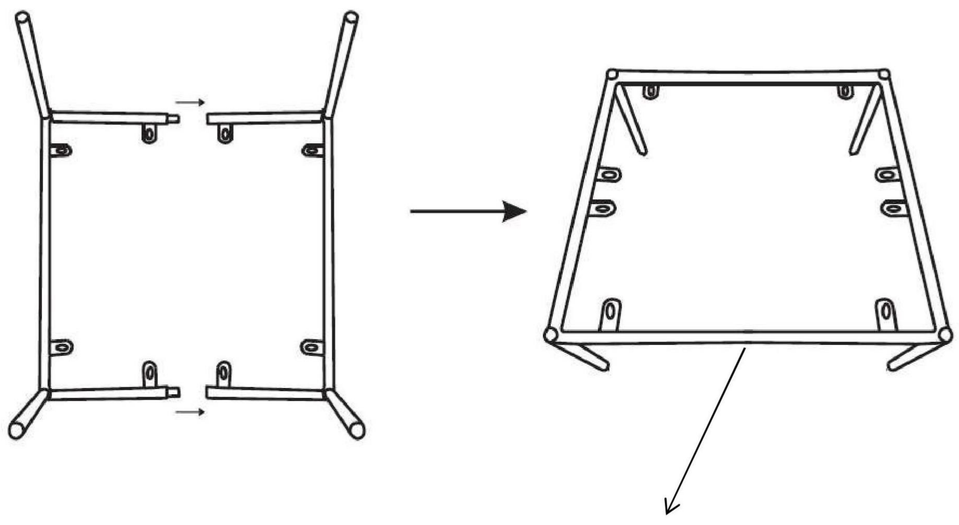

Veuillez noter : le côté le plus long est orienté vers l'avant.
Please note: the longer side faces straight ahead.

2

Fixez le cadre assemblé à l'étape 1 à 1 x siège (1) à l'aide de 8 x vis (A).
Serrez à l'aide de la clé hexagonale (B).
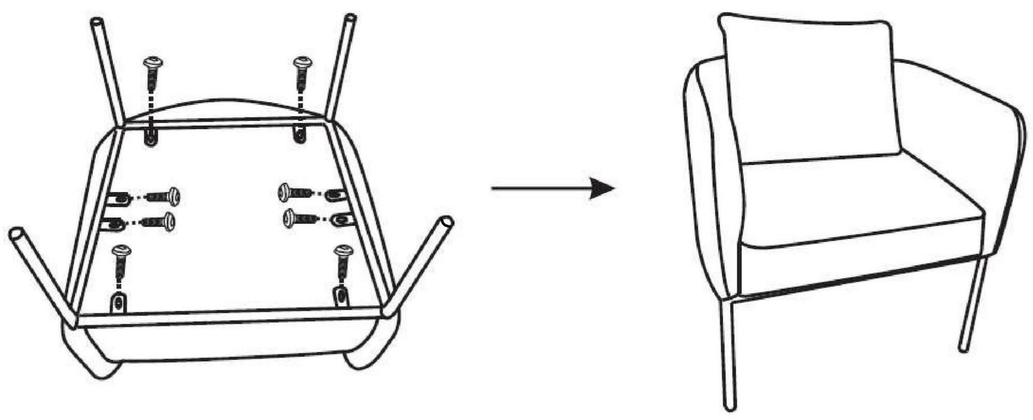
Attach frame assembled in step 1 to 1 x seat (1) using 8 x screw (A).
Tighten using the Allen key (B).