# Bouclair

## INSTRUCTIONS D'ASSEMBLAGE
## ASSEMBLY INSTRUCTIONS

**Style**
**9408989**

**Il s'agit du numéro principal pour toutes les questions.**
**This is the main number concerning all questions.**

1-800-268-2524
serviceclientele@bouclair.com
customerservice@bouclair.com

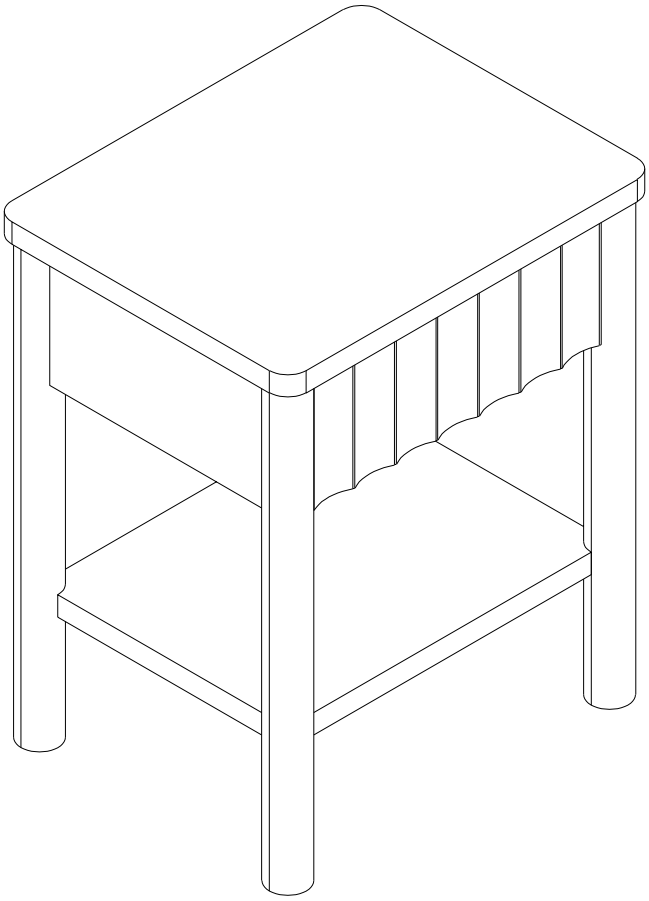

DOIT ÊTRE ASSEMBLE PAR UN ADULTE
ADULT ASSEMBLY REQUIRED

## IMPORTANT

- Nous vous suggérons de lire ce dépliant jusqu'au bout et de suivre les instructions simples étape par étape.
- Vérifiez soigneusement que vous avez toutes les pièces avant de commencer l'assemblage.
- Gardez les pièces de fixation hors de la portée des enfants et tenir les enfants éloignés de la zone d'assemblage.
- Nous recommandons d'utiliser l'emballage afin de protéger les surfaces pendant l'assemblage.
- Manipulez les pièces avec soin pendant l'assemblage pour éviter les égratignures.

## IMPORTANT

- We suggest you read through this leaflet and follow these simple step-by-step instructions.
- Unpack carefully and check that you have all parts before beginning assembly.
- Keep fittings out of children reach and keep children well away from the assembly area.
- We recommend using the packaging to protect the product during assembly.
- Handle all components with care during assembly to prevent from scratching.

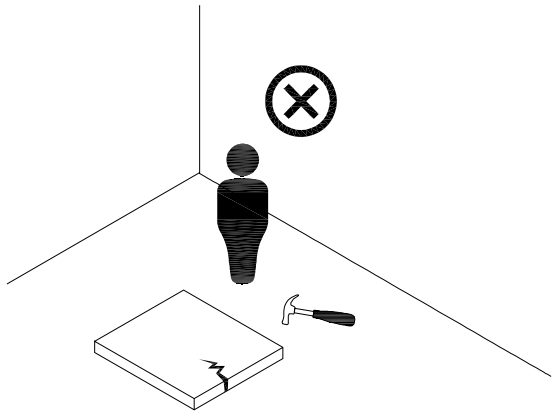

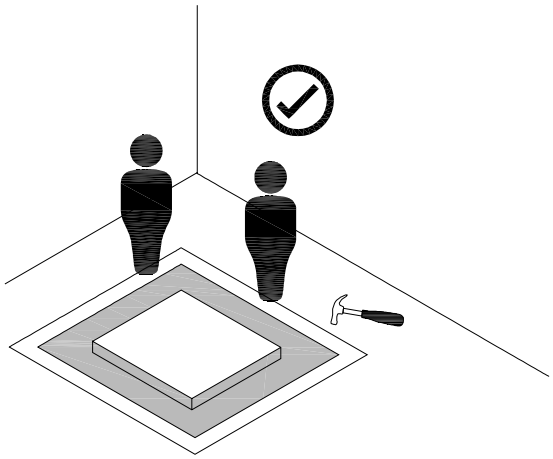

## OUTILS REQUIS / TOOLS REQUIRED

- **Les outils nécessaires à l'assemblage sont fournis.**
- **Assembly tools are provided**

**N'utilisez pas de perceuse pour assembler cet article.**

**Do not use a drill to assemble this article.**

# MATÉRIEL INCLUS
# INCLUDED HARDWARE

| | | | | | |
|---|---|---|---|---|---|
| 1X | 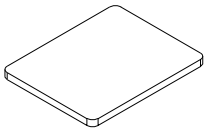 | # 1 | 1X | | # 8 |
| 1X | 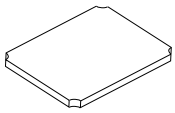 | # 2 | 1X | 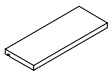 | # 9 |
| 2X | 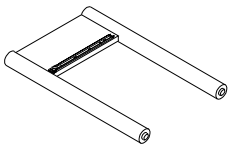 | # 3 | 2X | 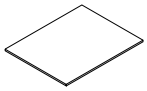 | # 10 |
| 1X | 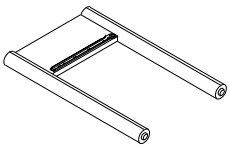 | # 4 | 12X | 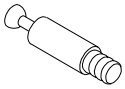 | A |
| 1X | 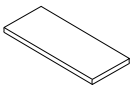 | # 5 | 8X | | B |
| 2X | 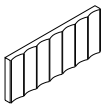 | # 6 | 4X | | C |
| 1X | | # 7 | 8X | | D |

# MATÉRIEL INCLUS
# INCLUDED HARDWARE

| | | |
|---|---|---|
| 4X | | E |
| 8X | | F |
| 8X | | G |
| 1X | | H |
| 1X | 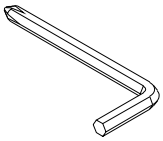 | I |

# ÉTAPES D'ASSEMBLAGE
# ASSEMBLY STEPS

## 1

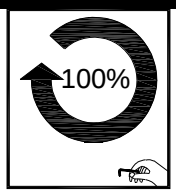


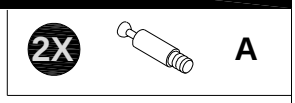


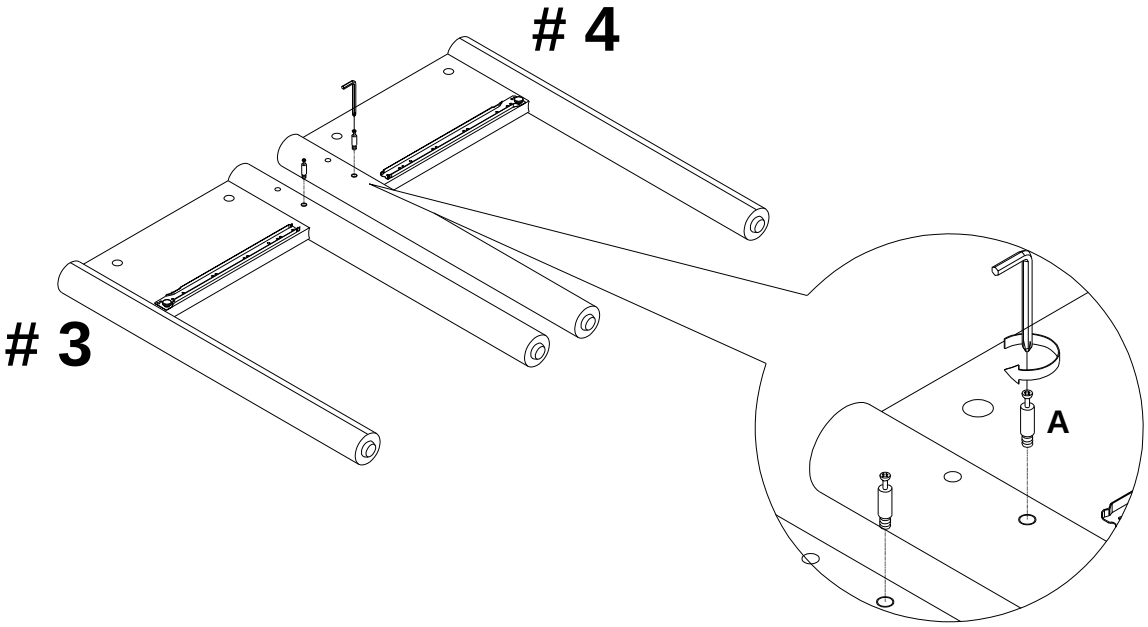


## 2

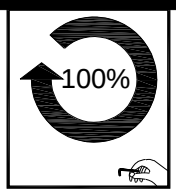


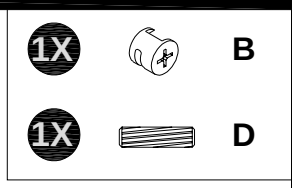


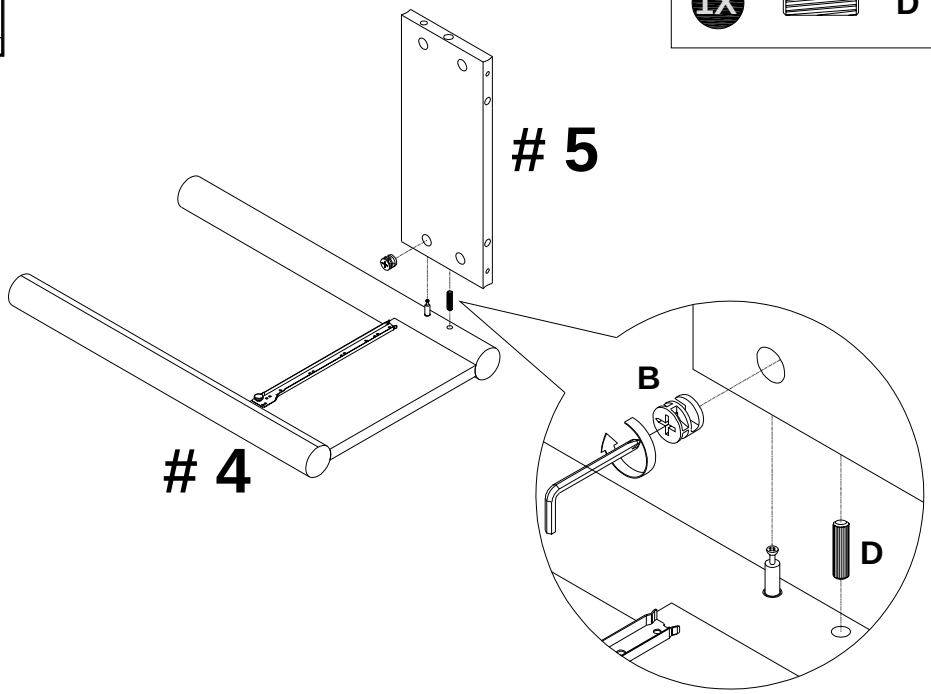

# ÉTAPES D'ASSEMBLAGE
# ASSEMBLY STEPS

## 3

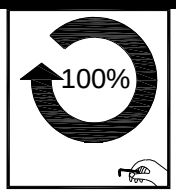


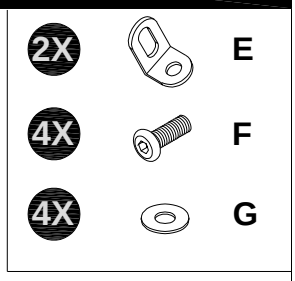


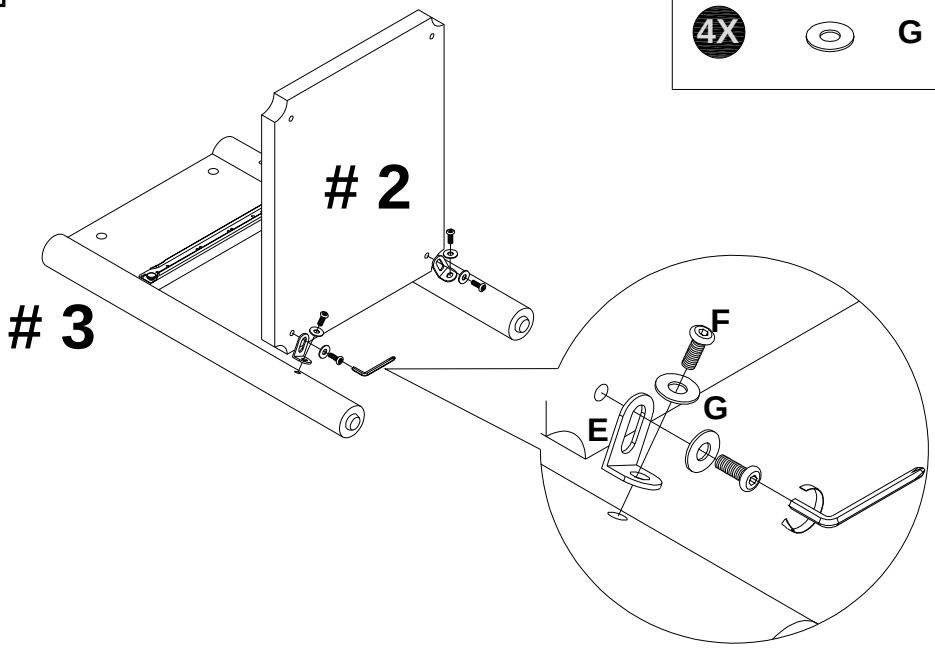


## 4

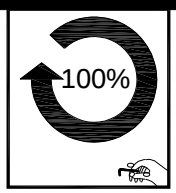


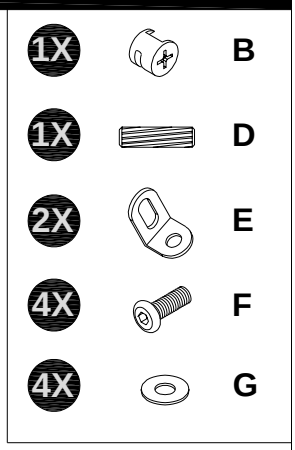


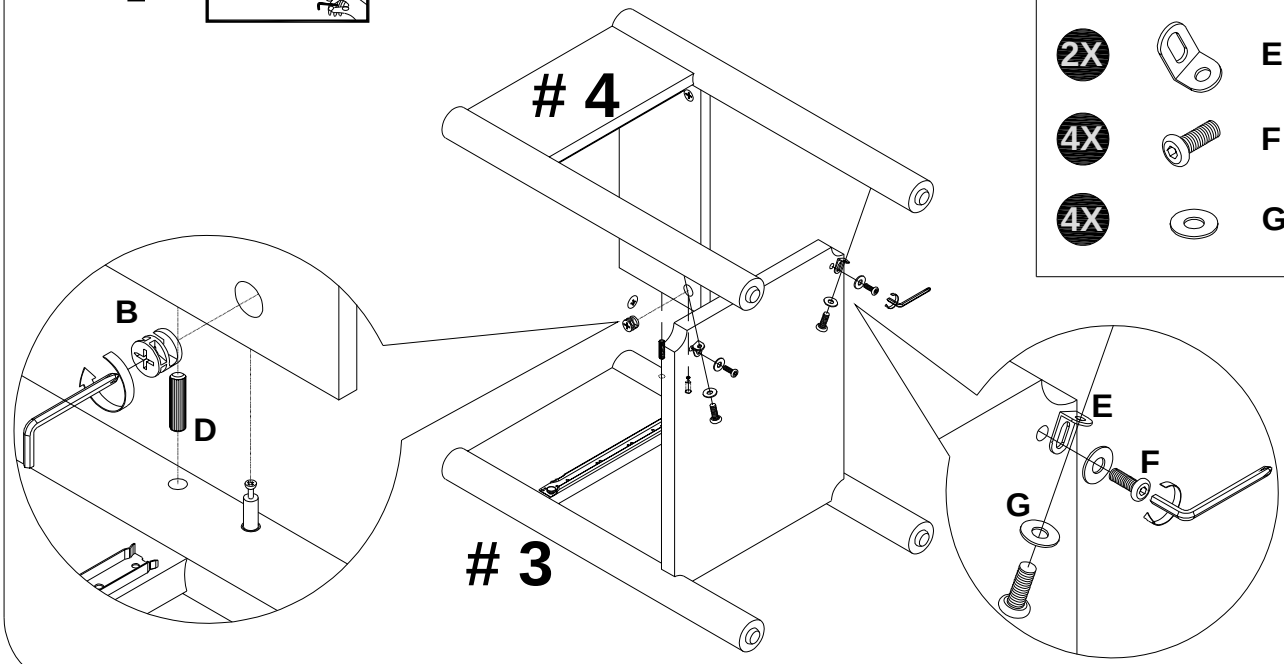

# ÉTAPES D'ASSEMBLAGE
# ASSEMBLY STEPS

## 5

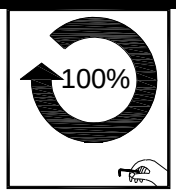


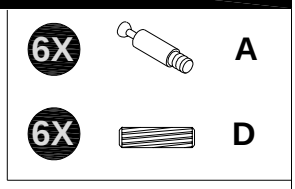


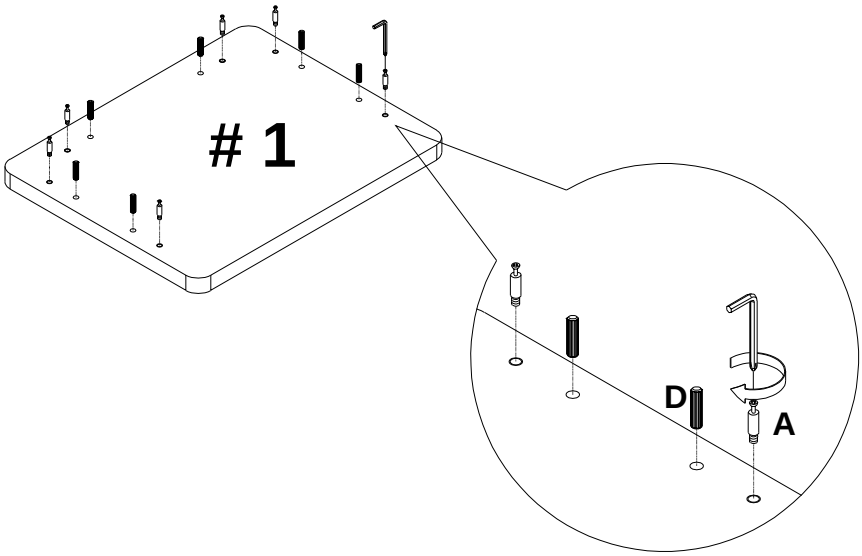


## 6

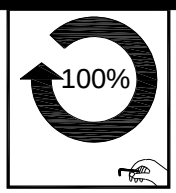


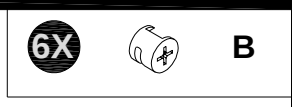


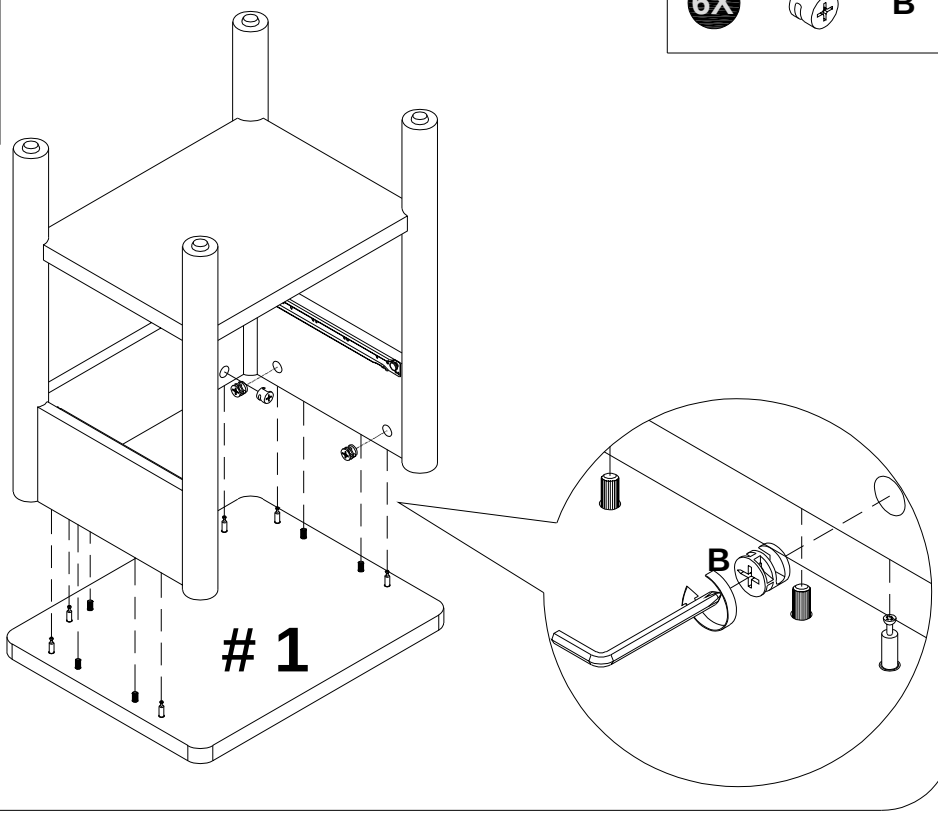

# ÉTAPES D'ASSEMBLAGE
# ASSEMBLY STEPS

## 7

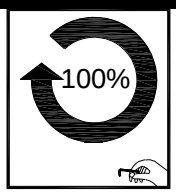


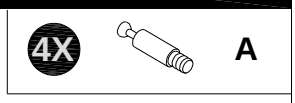


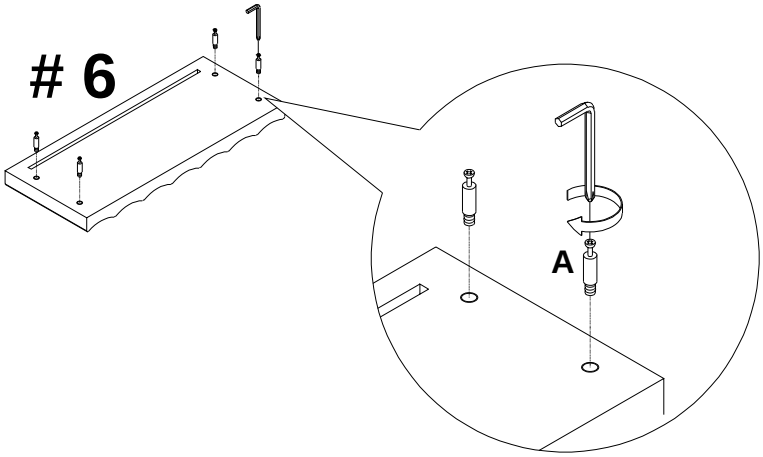


## 8

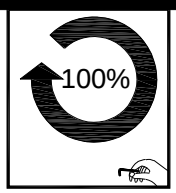


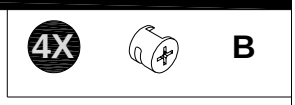


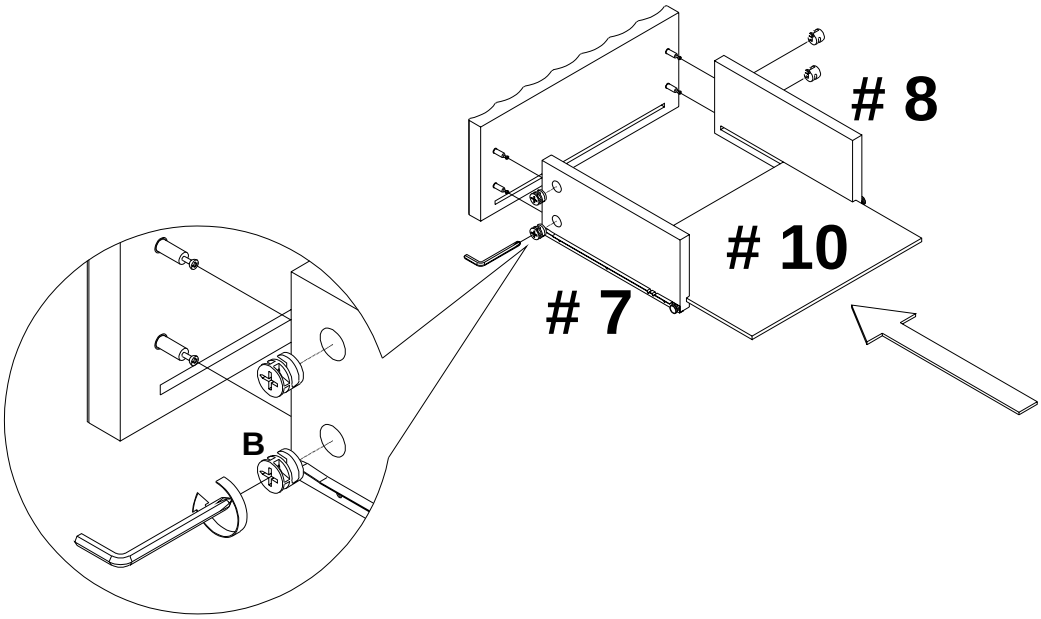

# ÉTAPES D'ASSEMBLAGE
# ASSEMBLY STEPS

## 9

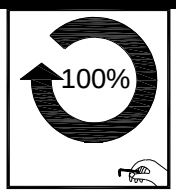


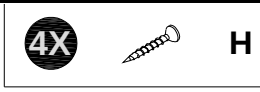


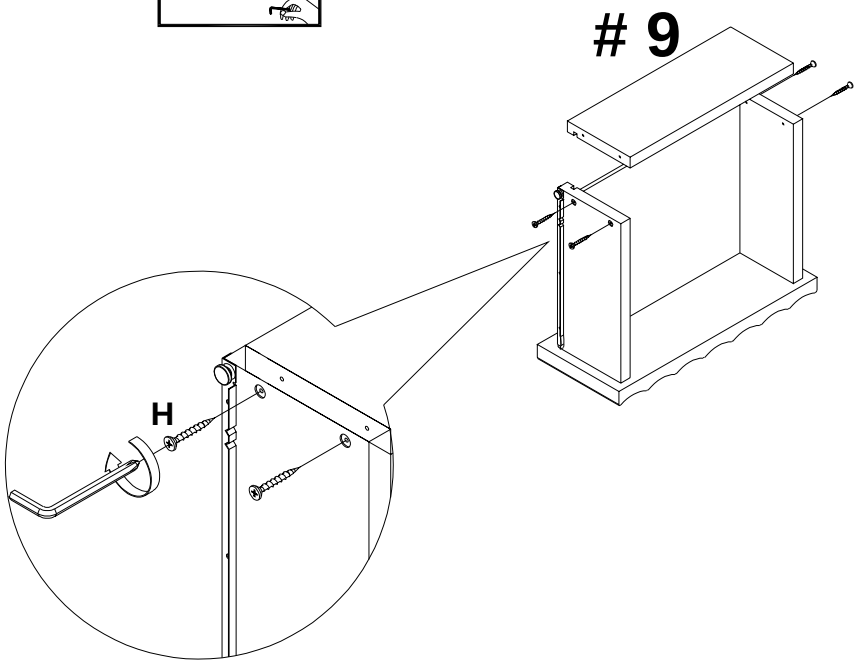


## 10

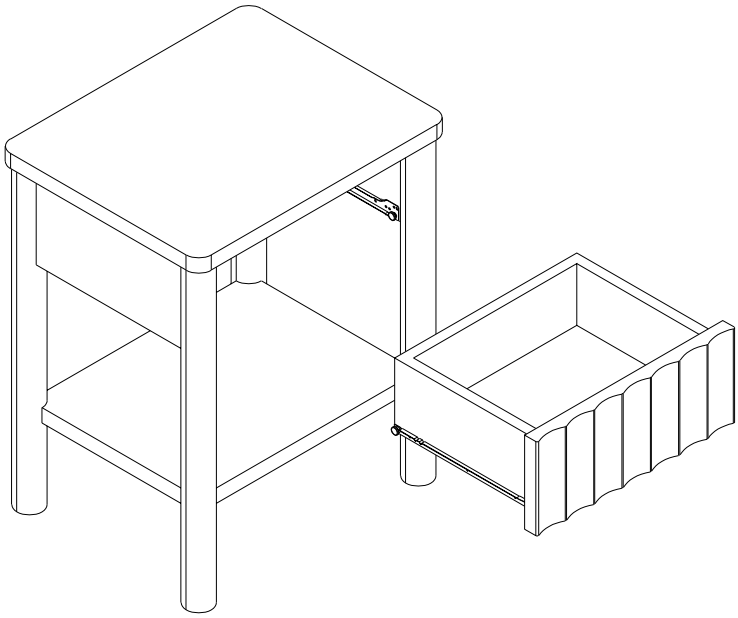

# ÉTAPES D'ASSEMBLAGE
# ASSEMBLY STEPS

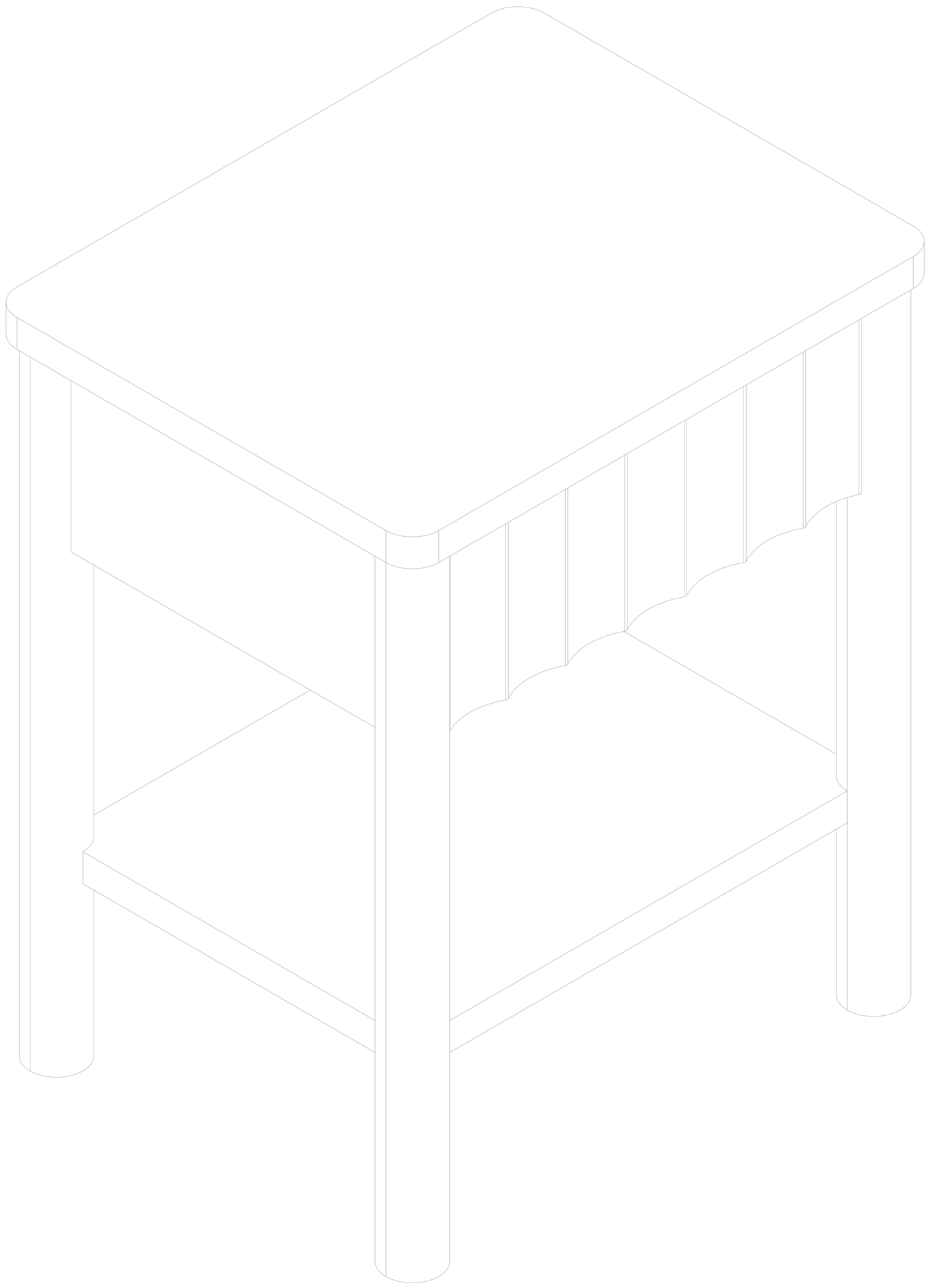

# CONSEILS D'ENTRETIEN
# MAINTENANCE TIPS

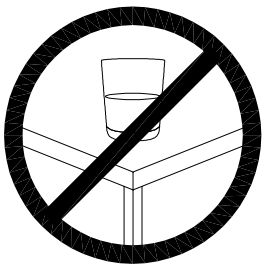

- **Ne laissez jamais de liquides ou de chiffons humides toucher la surface de ce meuble.**
- **Never let liquids or damp cloths sit on this furniture.**

- **N'utilisez jamais de produits nettoyants chimiques, car ils peuvent endommager la finition.**
- **Never use chemical cleaning products. They can damage the finish.**

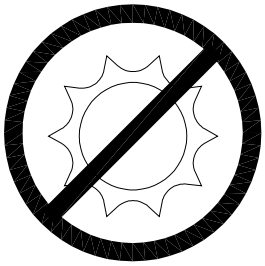

- **Pour ne pas ternir la finition, évitez de placer le meuble en plein soleil.**
- **To avoid dulling the finish, do not place furniture in direct sunlight.**

- **Utilisez un chiffon doux et légèrement humide pour nettoyer, puis essuyez avec un chiffon propre et sec.**
- **Use a soft or slightly damp cloth to clean, then wipe with a clean, dry cloth.**